LANGRAF

Muebles para Gastronomía y Publicidad

Silla Bolso

Elementos componentes de la silla bolso:

- Un esqueleto plegado
- Un asiento loneta extremos madera
- Un bolso de loneta que hace de respaldero

Instructivo de Armado

www.langraf.com

1. Armado del Esqueleto

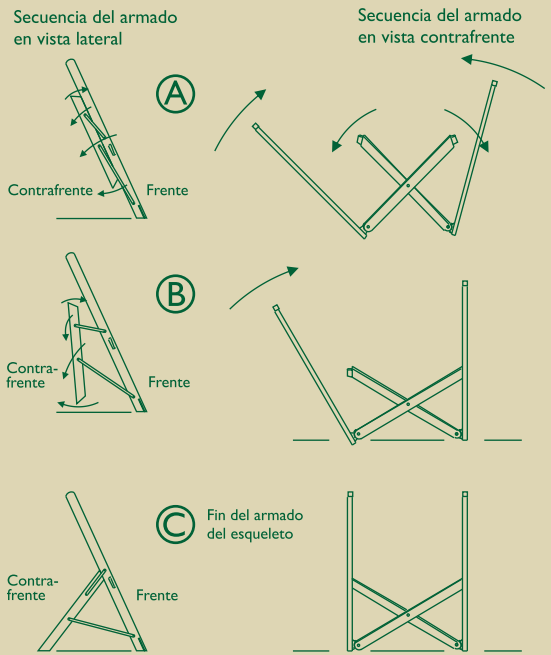

2. Armado del Asiento

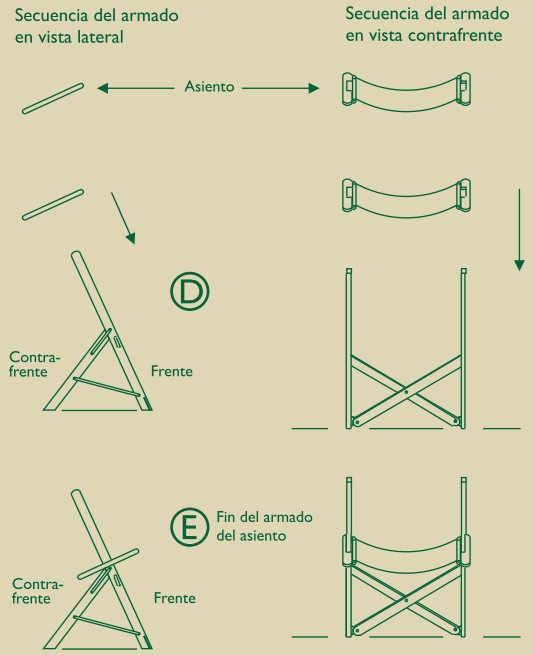
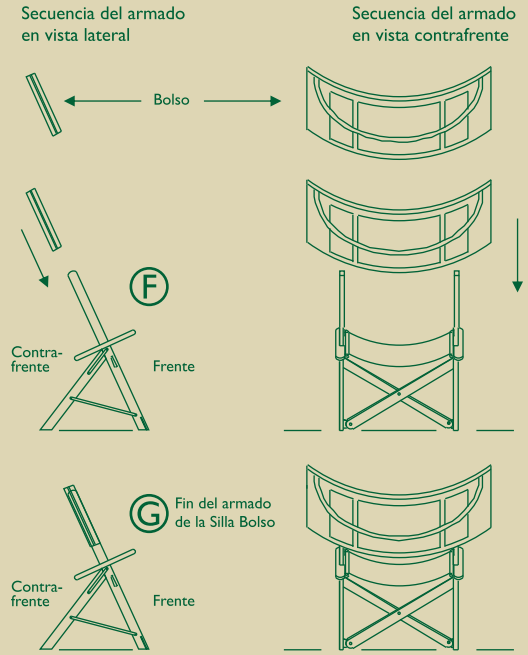
3. Colocación final del Bolso como respaldero